Инструкция по сборке
Шкаф напольный 40 см

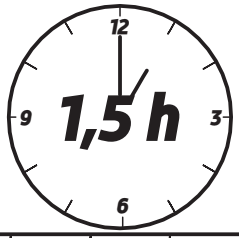

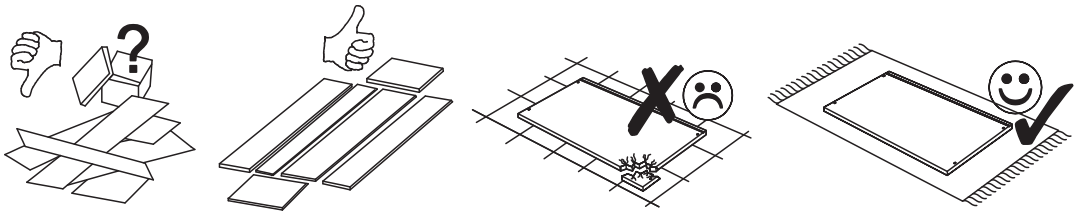

№	L	W	H	Кол.	Пакет
1	680	560	16	1	1/1
2	680	560	16	1	1/1
3	367	560	16	1	1/1
4	367	80	16	2	1/1
5	365	500	16	1	1/1
6	520	396	16	1	1/1
7	396	150	16	1	1/1
8	675	396	3	1	1/1
9	400	600	26	1	1/1
10	400	150	16	1	1/1
11.1	450	94	16	1	1/1
11.2	450	94	16	1	1/1
11.3	310	94	16	1	1/1
11.4	455	340	3	1	1/1

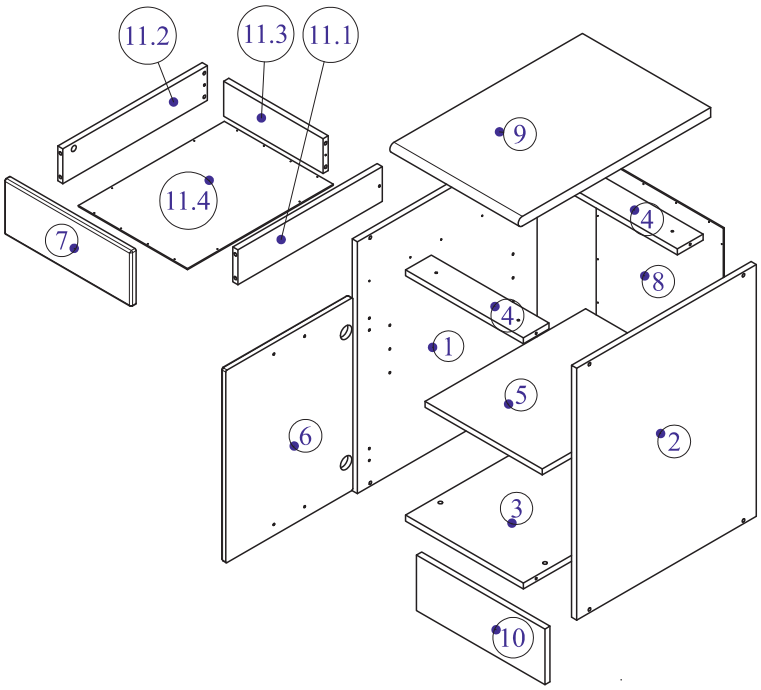

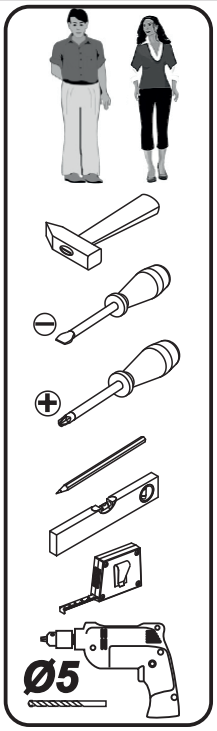

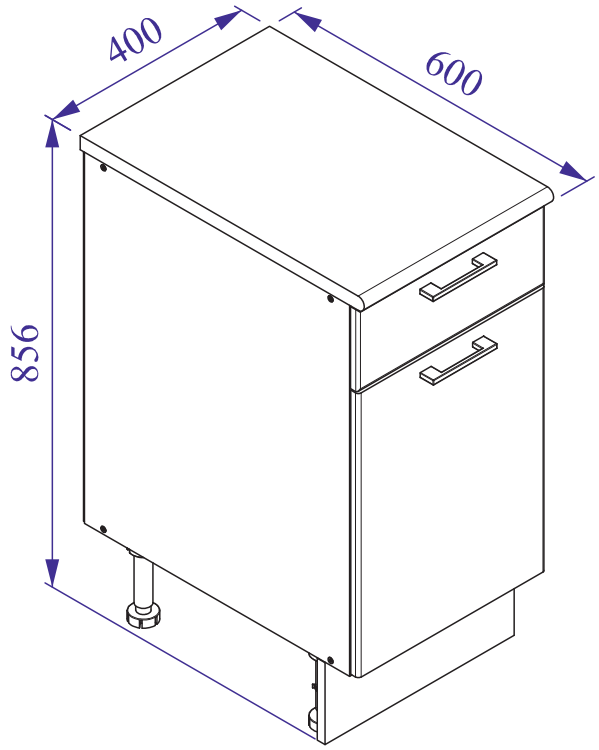

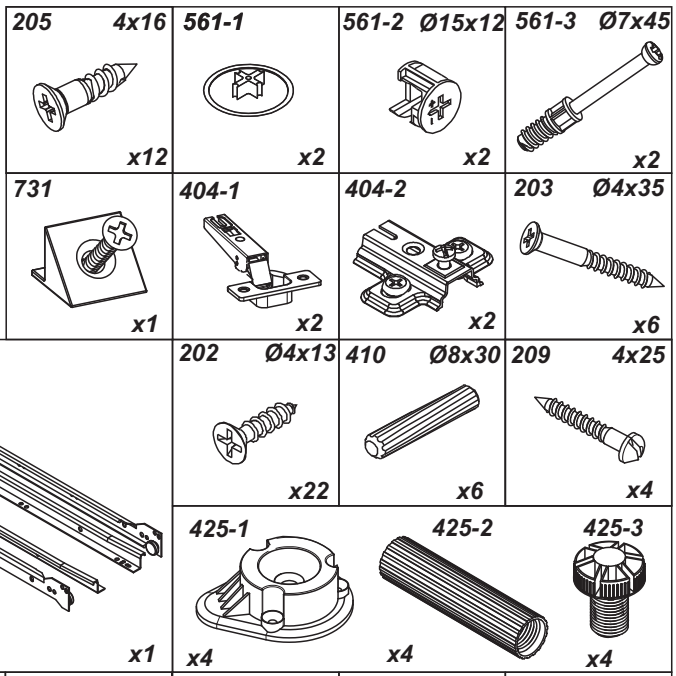

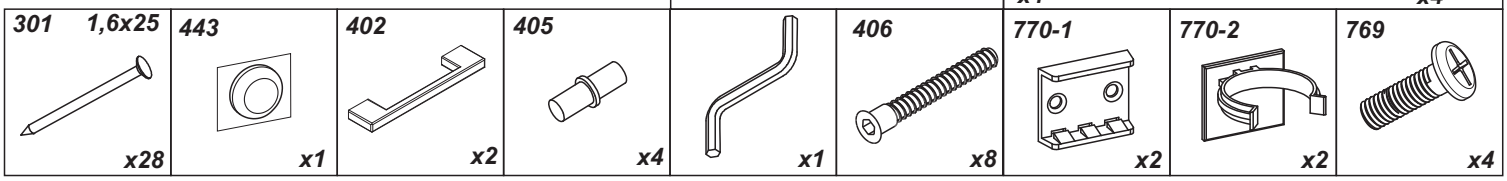

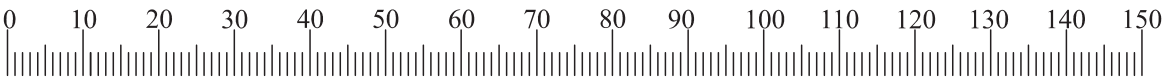

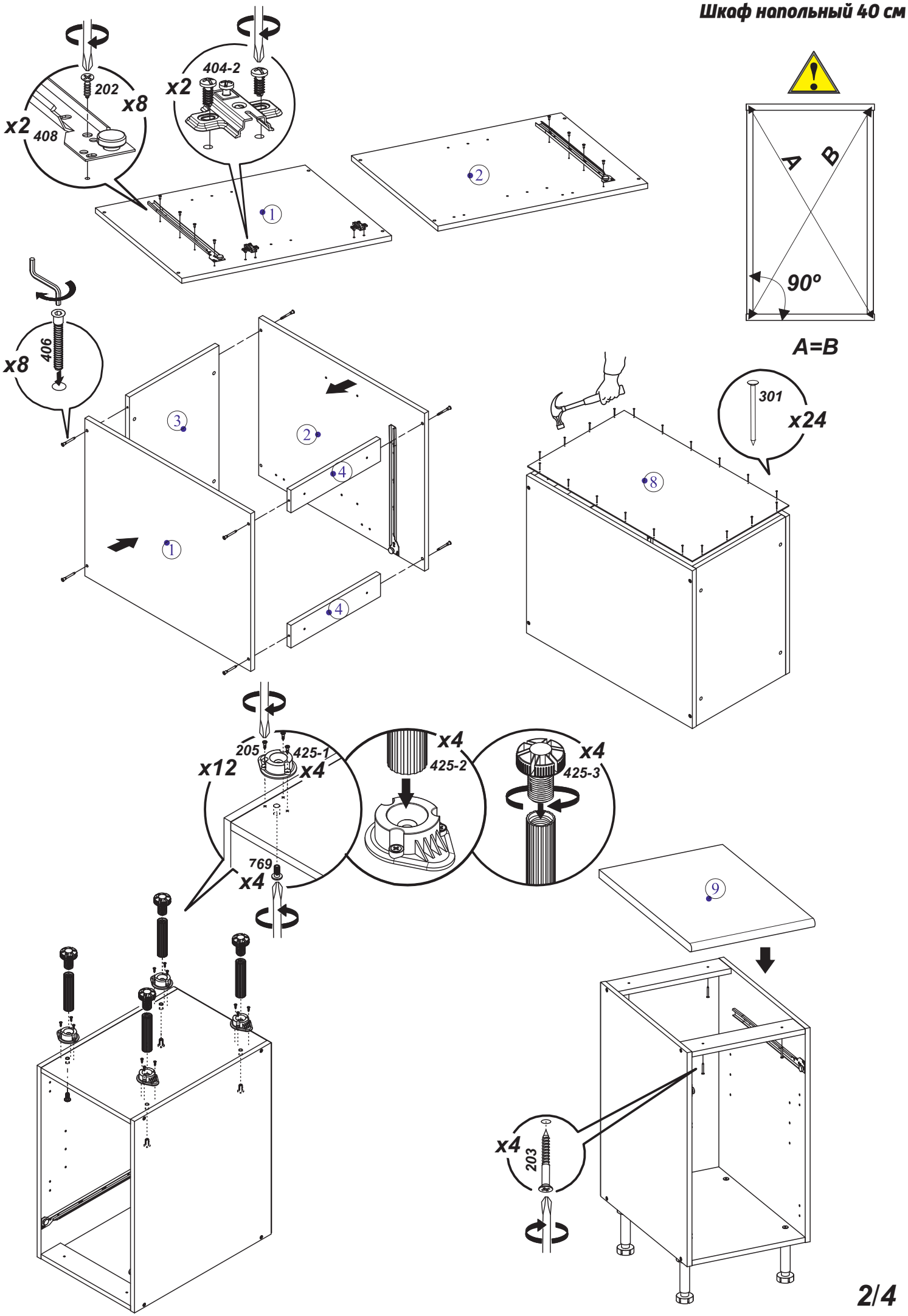
202
x8
x2
408
404-2
x2
1
2
A
B
90º
A=B
x8
406
3
2
4
1
4
301
x24
8
205
425-1
x12
x4
x4
425-2
x4
425-3
769
x4
9
x4
203

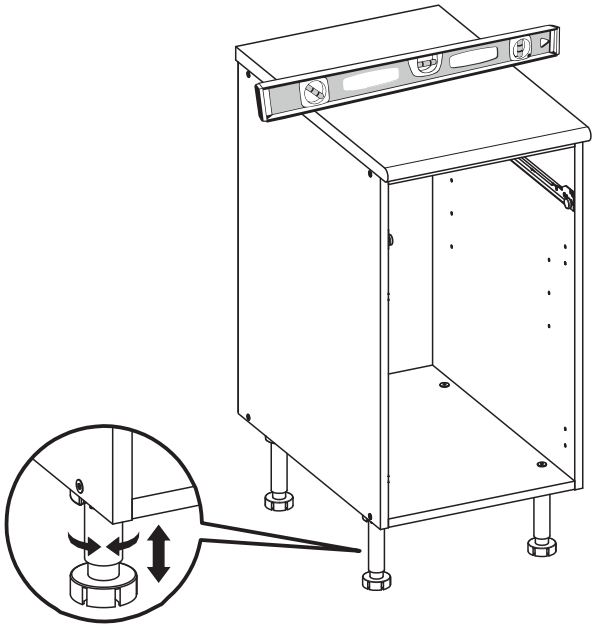

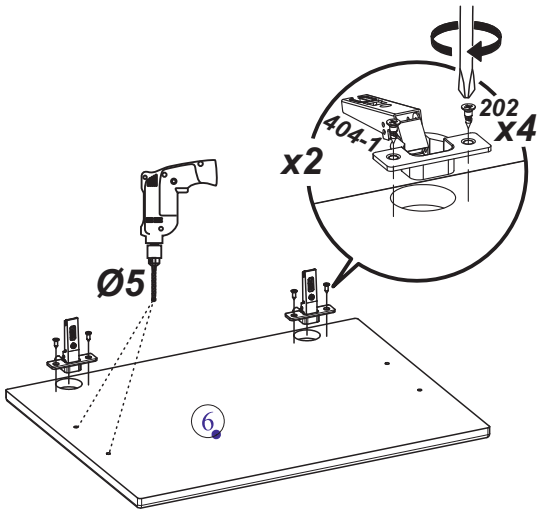
202
x4
404-1
x2
Ø5
6

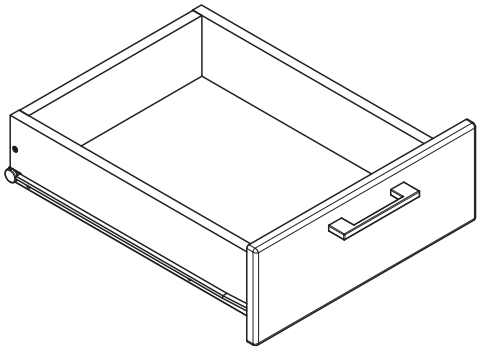

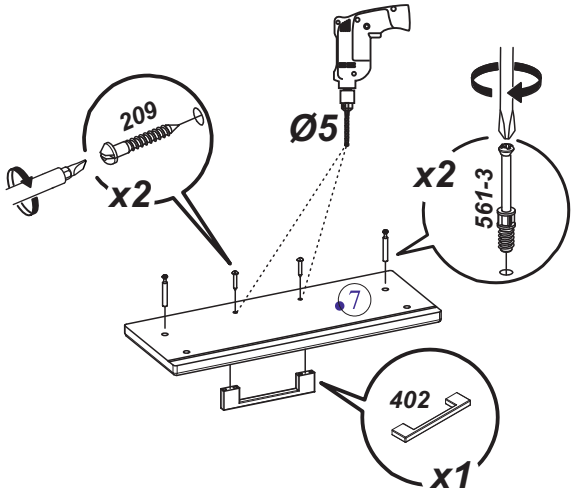
209
x2
Ø5
x2
561-3
7
402
x1

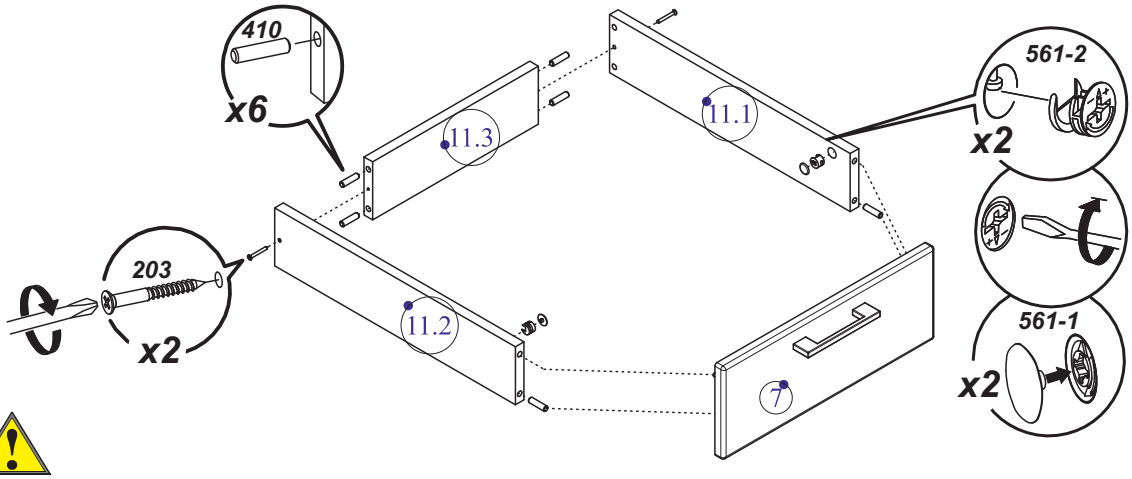
410
x6
11.3
11.1
561-2
x2
203
x2
11.2
561-1
x2
7

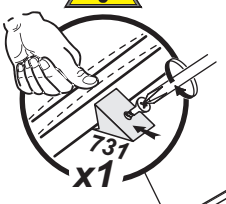
731
x1

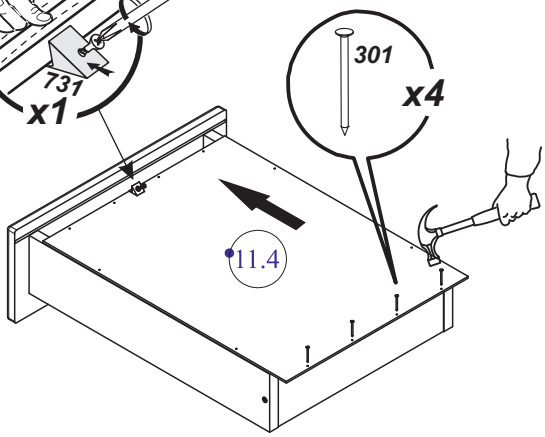
301
x4
11.4

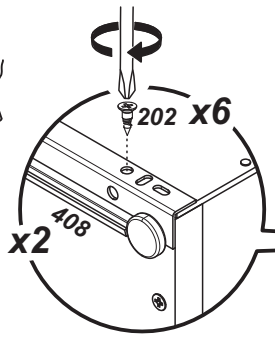
202
x6
408
x2

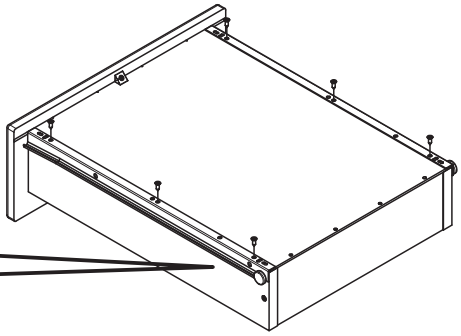

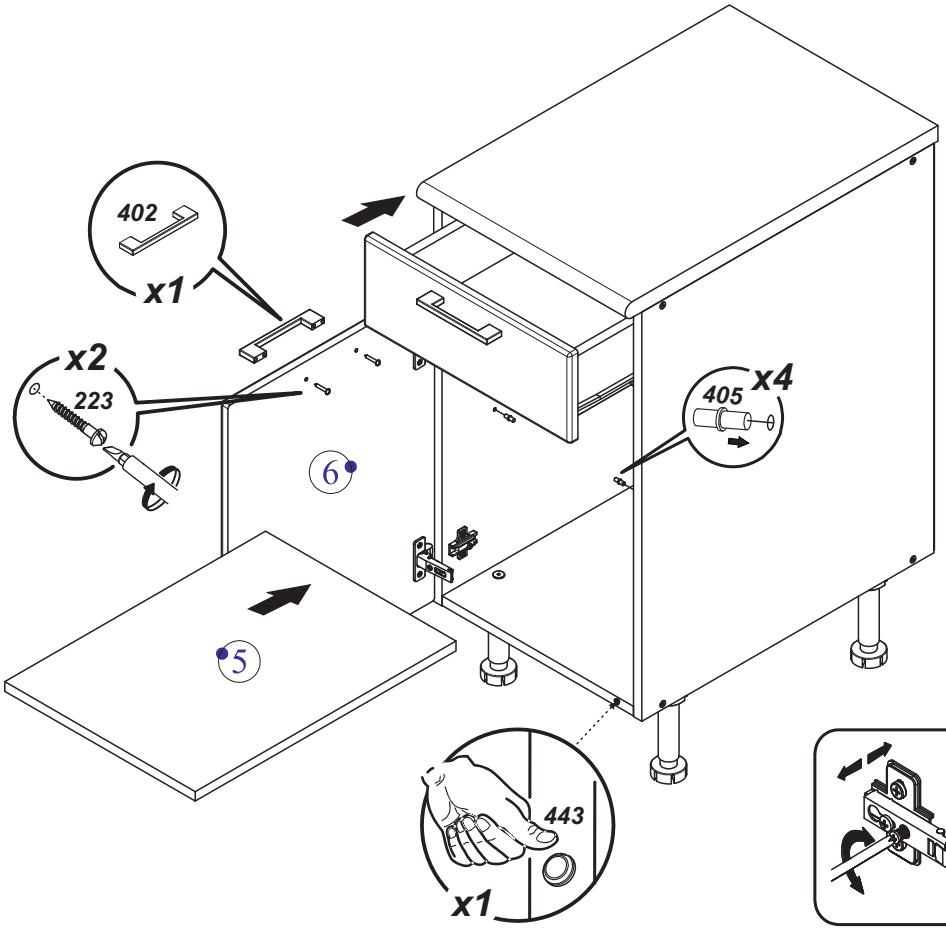
402
x1
x2
223
405
x4
6
5
443
x1

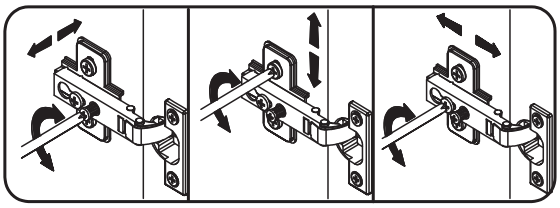

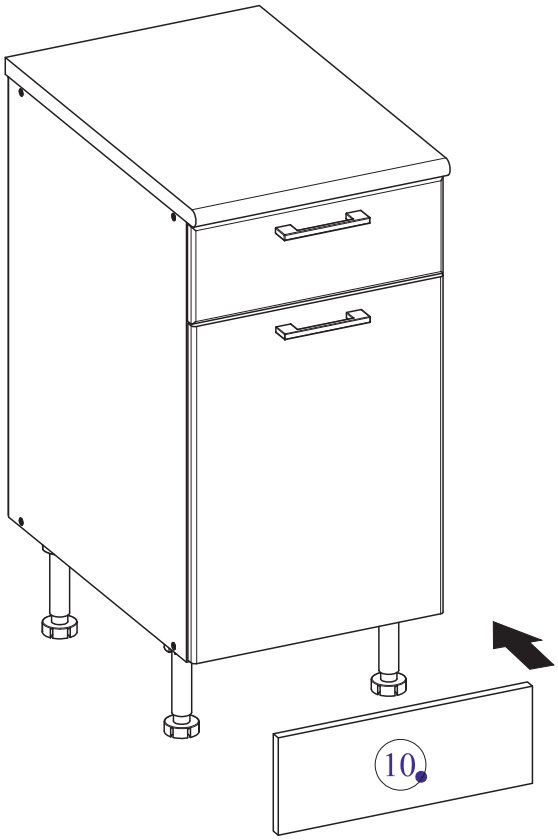
10

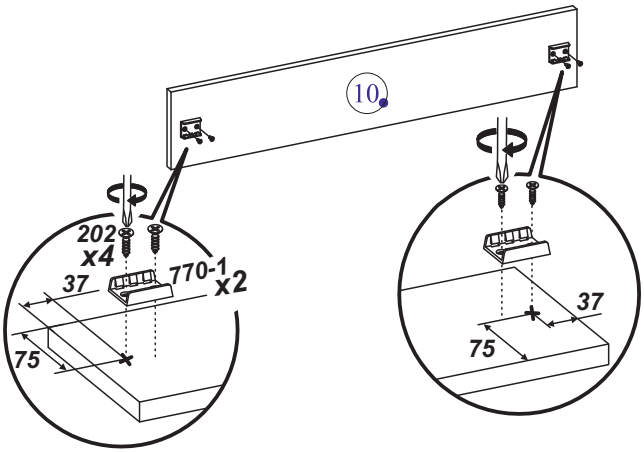
10
202
x4
770-1
x2
37
75
37
75

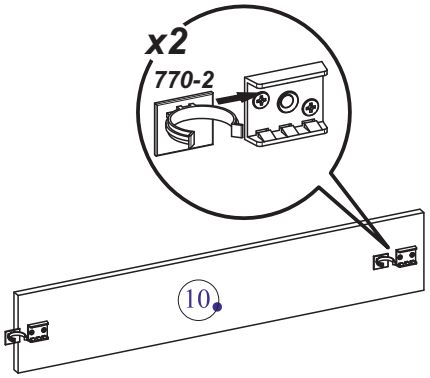
x2
770-2
10